Oase



BioMaster², BioMaster² Thermo

150, 250, 350, 600, 850

DE Gebrauchsanleitung
EN Operating instructions
FR Mode d'emploi
NL Gebruiksaanwijzing
ES Instrucciones de uso
PT Instruções de uso
IT Istruzioni d'uso
DA Brugsanvisning
NO Bruksanvisning
SV Bruksanvisning
FI Käyttöohje
HU Használati útmutató
PL Instrukcja użytkowania
CS Návod k použití
SK Návod na použitie
SL Navodila za uporabo
HR Uputa o upotrebi
RO Instrucţiuni de folosinţă
BG Упътване за употреба
UK Посібник з експлуатації
RU Руководство по эксплуатации
ZH 使用说明书

Über diese Anleitung

Diese Anleitung ist gültig für:

Produktbezeichnung	Artikelnummer
BioMaster², BioMaster² Thermo 150, 250, 350, 600, 850	94674, 94675, 94679, 94680, 94684, 94685, 94689, 94690, 94694, 94695, 94700, 94701, 94708, 94709, 94716, 94717, 99160. 99161, 99164, 99165

Sicherheitshinweise

- Alle Geräte im Aquarium ausschalten oder den Netzstecker ziehen, bevor Sie in das Wasser greifen.
- Schließen Sie das Gerät nur an, wenn die elektrischen Daten von Gerät und Stromversorgung übereinstimmen.
- Schließen Sie das Gerät nur an einer vorschriftsmäßig installierten Steckdose an.
- Bei defektem Gehäuse darf das Gerät nicht betrieben werden.
- Bei defekter elektrischer Leitung darf das Gerät nicht betrieben werden.
- Entsorgen Sie das Gerät, wenn seine elektrische Anschlussleitung beschädigt ist. Die Anschlussleitung kann nicht ersetzt werden.
- Ziehen Sie nie an elektrischen Leitungen. Tragen Sie insbesondere keine Geräte an deren Leitung.
- Verlegen Sie Leitungen so, dass sie vor Beschädigungen geschützt sind und dass niemand darüber fallen kann.
- Dieses Gerät kann von Kindern ab 3 Jahren und darüber sowie von Personen mit verringerten physischen, sensorischen oder mentalen Fähigkeiten oder Mangel an Erfahrung und Wissen benutzt werden, wenn sie beaufsichtigt oder bezüglich des sicheren Gebrauchs des Gerätes unterwiesen wurden und die daraus resultierenden Gefahren verstehen. Kinder dürfen nicht mit dem Gerät spielen. Reinigung und Benutzerwartung dürfen nicht von Kindern ohne Beaufsichtigung durchgeführt werden.
- Dieses Gerät ist nicht bestimmt für die Verwendung durch Personen (einschließlich Kinder) mit eingeschränkten körperlichen, sensorischen oder geistigen Fähigkeiten oder mangelnder Erfahrung und Kenntnis, es sei denn, sie werden bei der Verwendung des Geräts von einer für ihre Sicherheit verantwortlichen Person beaufsichtigt oder unterwiesen. Kinder sollten beaufsichtigt werden, um sicherzustellen, dass sie nicht mit dem Gerät spielen. (IEC 60335-1: 2010)
- Ziehen Sie immer den Netzstecker bevor Sie am Gerät arbeiten.
- Gehäuse des Gerätes oder zugehöriger Teile nur öffnen, wenn in dieser Anleitung ausdrücklich dazu aufgefordert wird.
- Führen Sie nur die Arbeiten am Gerät durch, die in dieser Anleitung beschrieben sind.
- Verwenden Sie nur Original-Ersatzteile und -Zubehör.
- Nehmen Sie niemals technische Änderungen am Gerät vor.
- Steckerverbindungen vor Feuchtigkeit schützen.

Bestimmungsgemäße Verwendung

Verwenden Sie das in dieser Anleitung beschriebene Produkt ausschließlich wie folgt:

- **BioMaster² 150, 250, 350, 600, 850**: Wasser filtern und zirkulieren lassen.
- **BioMaster² Thermo 150, 250, 350, 600, 850**: Wasser erwärmen, filtern und zirkulieren lassen.
- Zum Betrieb mit Süßwasser oder Meerwasser.
- Unter Einhaltung der technischen Daten. (→ Technische Daten)

Für das Gerät gelten folgende Einschränkungen:

- Nur in Räumen und für private aquaristische Zwecke verwenden.
- Betrieb nur mit Wasser bei einer Wassertemperatur von +4 °C ... +35 °C.

Produktbeschreibung

Übersicht

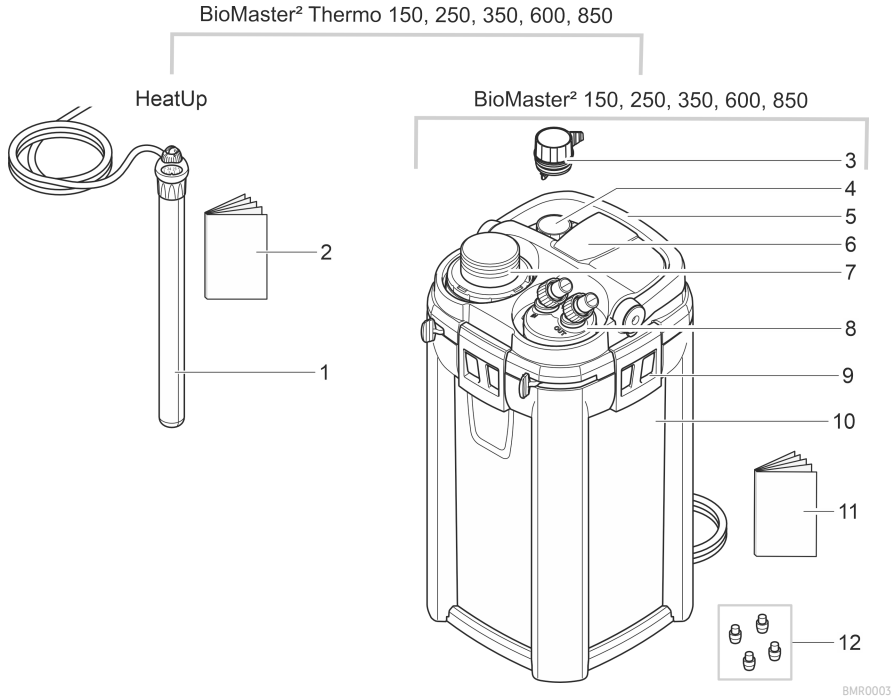

1	HeatUp 100: BioMaster² Thermo 150 HeatUp 150: BioMaster² Thermo 250 HeatUp 200: BioMaster² Thermo 350 HeatUp 300: BioMaster² Thermo 600 HeatUp 400: BioMaster² Thermo 850
2	Gebrauchsanleitung HeatUp 25, 50, 75, 100, 150, 200, 250, 300, 400
3	Adapter für Montage HeatUp
4	Verschlussstopfen, erforderlich bei Betrieb ohne HeatUp

5	Griff, bei eingeklapptem Griff sind zwei Spannverschlüsse (9) verriegelt
6	Gerätekopf
7	Vorfilter mit Ansaugknopf
8	Schlauchadapter (AquaStop) für Ausgang und Eingang, mit Schlauchtüllen für Anschluss der Schläuche
9	Spannverschluss
10	Behälter, gefüllt mit Filtermaterial
11	Gebrauchsanleitung BioMaster², BioMaster² Thermo 150, 250, 350, 600, 850
12	Gummifüße

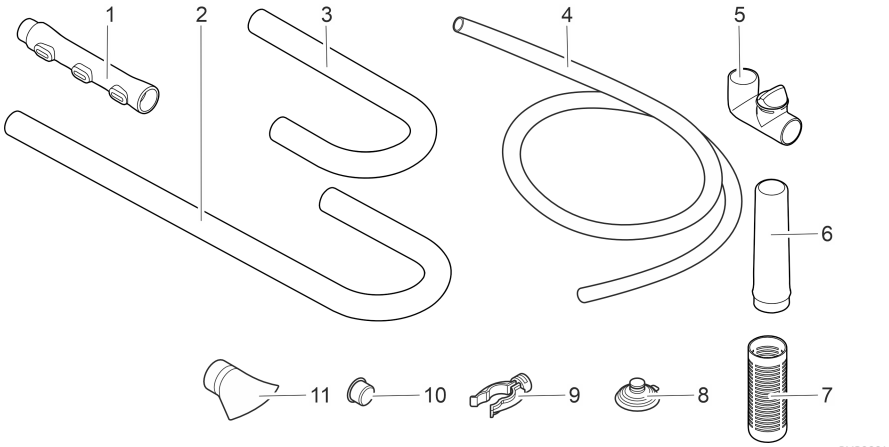

Saugeinheit, Ausströmeinheit

1	3× Ausströmrohr
2	1× Ansaugrohr
3	1× Schlauchadapter
4	1× Schlauch
5	1× Winkelstück, regelbar
6	1× Adapter Ansaugrohr
7	1× Saugkorb
8	5× Saugnapf
9	5× Klemme
10	1× Verschlusskappe
11	1× Wasserverteiler

Funktionsbeschreibung

Angesaugt von einer Pumpe im Gerätekopf durchströmt das Wasser zuerst den Vorfilter und dann von unten nach oben die übereinanderliegenden Filtermaterialien. Anschließend strömt das Wasser durch das Ausströmrohr oder über den Wasserverteiler zurück in das Aquarium.

Als Filtermaterialien dienen Filterschäume unterschiedlicher Porendichte und Hel-X-Biokörper.

Bei einem Gerät mit Heizer wird das Wasser auf dem Weg durch das Filtersystem erwärmt.

Symbole auf dem Gerät

IPX4	Das Gerät ist geschützt gegen das Eindringen von Spritzwasser.
	Schutzklasse II. Das Gerät ist durch eine verstärkte oder doppelte Isolierung elektrisch sicher vom Stromnetz getrennt.
	Verwenden Sie das Gerät nur in Innenräumen.
	Entsorgen Sie das Gerät nicht mit dem normalen Hausmüll.
	Lesen Sie die Gebrauchsanleitung.

Technische Daten

BioMaster², BioMaster² Thermo			**150**	**250**	**350**	**600**	**850**
Bemessungsspannung		V AC	230	230	230	230	230
Netzfrequenz		Hz	50	50	50	50	50
Schutzart			IPX4	IPX4	IPX4	IPX4	IPX4
Leistungsaufnahme Filter		W	15	15	18	22	32
Leistungsaufnahme Heizer (BioMaster² Thermo)		W	100	150	200	300	400
Max. Förderleistung		l/h	850	900	1100	1250	1550
Max. Förderhöhe		m	1,3	1,3	1,4	1,8	2,2
Volumen Filter		l	3,2	4,4	5,6	6,8	8
Volumen Vorfilter		l	0,3	0,4	0,5	0,6	0,7
Empfohlen für Aquarium Volumen		l	150	250	350	600	850
Länge Netzanschlussleitung		m	1,5	1,5	1,5	1,5	1,5
Anschluss Schlauchtüllen	Durchmesser	mm	17	17	17	17	17
Abmessungen	Länge	mm	240	240	240	240	240
	Breite	mm	240	240	240	240	240
	Höhe	mm	315	370	425	480	535
Gewicht		kg	3,5	4,1	4,5	5,0	6,7

Zugang zum Gerät

Vorsichtiger Umgang mit dem Heizer

⚠ VORSICHT

Verbrennungsgefahr durch heiße Oberfläche.

- ▶ Schalten Sie den Heizer aus und lassen Sie ihn erst abkühlen, bevor Sie ihn aus dem Wasser nehmen.

⚠ VORSICHT

Der Glaskolben des Heizers kann zerbrechen und Schnittverletzungen verursachen.

- ▶ Vorsichtig mit dem Heizer umgehen.
- ▶ Schalten Sie den Heizer aus und lassen Sie ihn erst abkühlen, bevor Sie ihn aus dem Wasser nehmen.
- ▶ Erhitzen Heizer nicht in kaltes Wasser tauchen, nicht mit kaltem Wasser übergießen.

Heizer ausbauen

Der Heizer muss zur Reinigung und Wartung sowie zum Entfernen des Gerätekopfes ausgebaut werden.

So gehen Sie vor:

1. Griff hochstellen.
2. Durchlassring mitsamt Heizer gegen den Uhrzeigersinn herausdrehen.

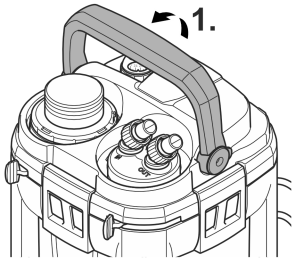

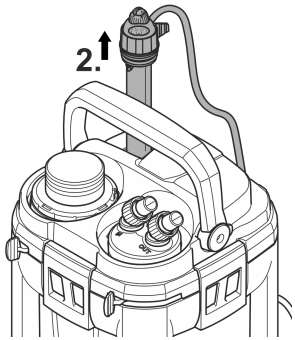

BMR0021

Heizer einbauen

So gehen Sie vor:

1. Durchlassring mit Heizer im Uhrzeigersinn in das Gewindeloch drehen.
   – Wenn der Heizer getauscht wird: Glaskolben mit Wasser befeuchten und Heizer bis zum Anschlag in den Durchlassring schieben.
2. Netzanschlussleitung in die Kabelführung legen.
3. Griff herunterklappen.

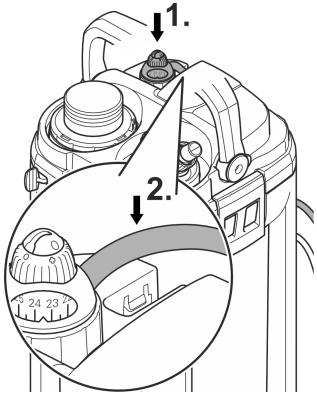

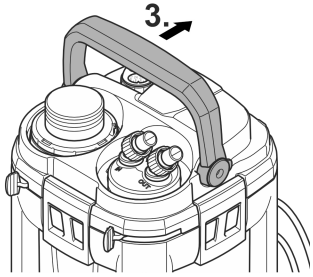

BMR0022

Schlauchadapter ausbauen

ACHTUNG

Wasser kann unkontrolliert auslaufen.

▶ Vor Arbeiten am Gerät Netzstecker ziehen.

Wenn Schläuche angeschlossen sind, muss der Schlauchadapter zur Reinigung und Wartung sowie zum Abnehmen des Gerätekopfes entfernt werden.

So gehen Sie vor:

1. Hebel auf Position "UNLOCK" schieben.
   – Der Hebel lässt sich nur bei verriegeltem Vorfilter bewegen.
   – Eingang und Ausgang sind geschlossen.
2. Schlauchadapter abnehmen.

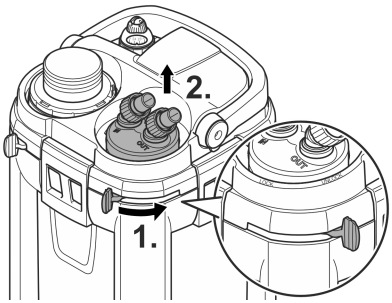

BMR0008

Schlauchadapter einbauen

So gehen Sie vor:

1. Schlauchadapter aufsetzen und bis zum Anschlag in den Gerätekopf drücken.
   – Die Stege an der Anschlusseinheit müssen zu den Aussparungen am Gerätekopf korrekt ausgerichtet sein.
2. Hebel in Richtung "LOCK" schieben.
   – Eingang und Ausgang sind geöffnet.

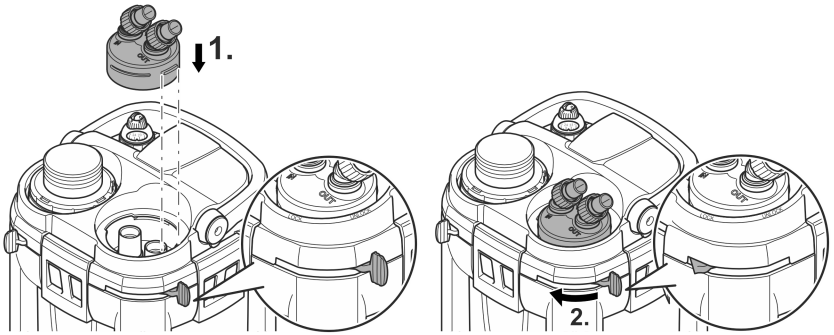

BMR0009

Vorfilter ausbauen

ACHTUNG

Wasser kann unkontrolliert auslaufen.

▶ Vor Arbeiten am Gerät Netzstecker ziehen.

ⓘ Der AquaStop wird während der Produktion mit Luft auf Dichtheit geprüft, um sicherzustellen, dass er keine Undichtigkeiten aufweist. Daher kann es schwierig sein, ihn beim ersten Mal zu entfernen. In diesem Fall bewegen Sie den blauen Hebel zweimal bis dreimal und lösen Sie dann den AquaStop vorsichtig.

Ausbau erforderlich zur Reinigung und Wartung und zum Ausbau des Gerätekopfs.

- Der Vorfilter lässt sich erst entriegeln, nachdem der Hebel am Schlauchadapter auf "UNLOCK" gestellt ist.

So gehen Sie vor:

1. Hebel auf Position "UNLOCK" schieben.
   – Eingang und Ausgang werden automatisch geschlossen.
2. Vorfilter herausziehen.

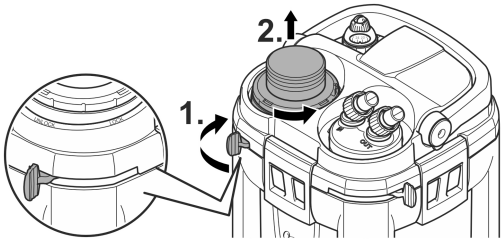

BMR0010

Vorfilter einbauen

So gehen Sie vor:

1. Vorfilter in die Öffnung stecken und kraftvoll bis zum Anschlag in den Gerätekopf drücken.
   — Die Stege am Vorfilter müssen zu den Aussparungen am Gerätekopf korrekt ausgerichtet sein.
2. Hebel auf das Symbol "Schloss verriegelt" schieben.
   — Der Vorfilter ist verriegelt.

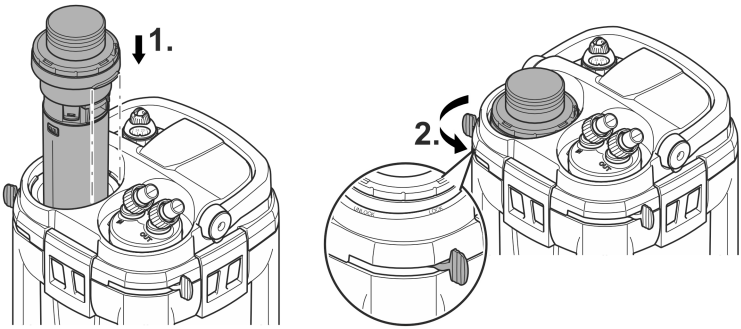

BMR0011

Gerätekopf ausbauen

Ausbau erforderlich zur Reinigung und Wartung und zum Wechseln des Filtermaterials.

Voraussetzung:

- Der Heizer ist ausgebaut. (→ Heizer ausbauen)
- Der Schlauchadapter ist ausgebaut.
- Der Vorfilter ist ausgebaut. (→ Vorfilter ausbauen)

So gehen Sie vor:

1. Griff hochstellen.
2. Spannverschlüsse lösen
3. Gerätekopf abnehmen.

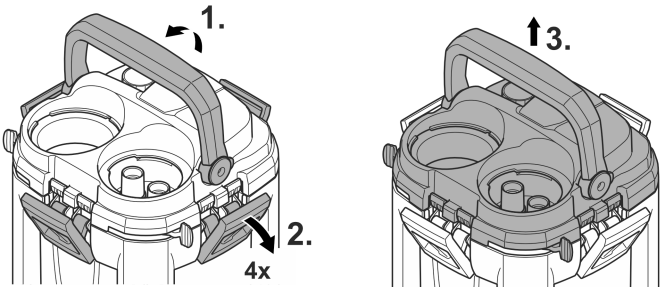

BMR0014

Gerätekopf einbauen

So gehen Sie vor:

1. Dichtung am Gerätekopf auf richtigen Sitz prüfen.
   – Dichtung reinigen, beschädigte Dichtung ersetzen.
2. Sicherstellen, dass die Filterkörbe korrekt zusammengesetzt und ausgerichtet sind.
3. Gerätekopf auf den Behälter setzen.
   – Die Durchlassöffnung für den Vorfilter muss zur Aussparung in den Filterkörben ausgerichtet sein.
4. Spannverschlüsse verriegeln.
5. Griff herunterklappen.

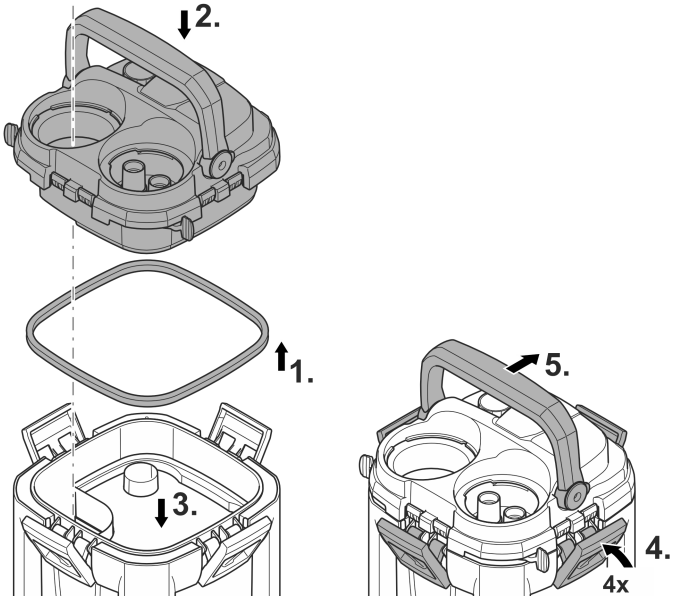

BMR0015

Aufstellen und Anschließen

Reihenfolge der auszuführenden Arbeiten:

1. Gerätefüße anbringen (→ Gerätefüße montieren)
2. Filtermaterialien vorbereiten (→ Filtermaterial reinigen/ersetzen)
3. Optional: OASE HeatUp (Heizer) nachrüsten (→ Heizer nachrüsten)
4. Gerät aufstellen.
   – Gerät neben oder unter dem Aquarium aufstellen. Maximale Förderhöhe beachten. (→ Technische Daten)
5. Anschlüsse herstellen (→ Anschlüsse herstellen)

Gerätefüße montieren

So gehen Sie vor:

- Gummifüße in die Öffnungen am Behälterboden drehen.

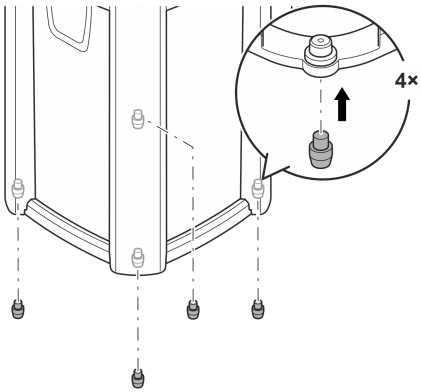

BMR0006

Heizer nachrüsten

BioMaster² 150, 250, 350, 600, 850 ist nachträglich mit OASE HeatUp erweiterbar.

- Für die Montage ist ein Durchlassring erforderlich (im Lieferumfang enthalten).

BioMaster²		150	250	350	600	850
HeatUp	25	○	○	○	○	○
	50	○	○	○	○	○
	75	○	○	○	○	○
	100	●	○	○	○	○
	150	–	●	○	○	○
	200	–	–	●	○	○
	250	–	–	–	○	○
	300	–	–	–	●	○
	400	–	–	–	–	●

● empfohlen ○ möglich – nicht möglich

Voraussetzung:

- Die Pumpe ist ausgeschaltet. (→ Gerät ausschalten)

ⓘ Wenn der Filter mit Wasser gefüllt ist, kann beim Einführen des Heizers Wasser austreten.
– Maßnahmen treffen, um austretendes Wasser aufzufangen.

So gehen Sie vor:

1. Blindstopfen gegen den Uhrzeigersinn herausdrehen.
2. Heizer bis zum Anschlag in den Durchlassring schieben.
   – Tipp: Glaskolben vor der Montage mit Wasser befeuchten.
3. Heizer einbauen. (→ Heizer einbauen)

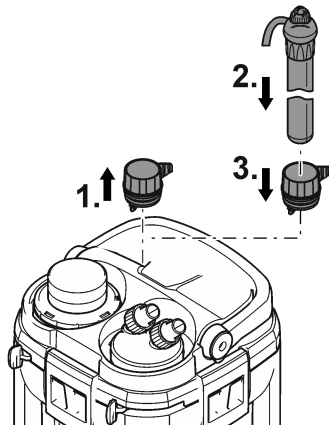

BMR0023

Anschlüsse herstellen

Saugeinheit zusammenbauen

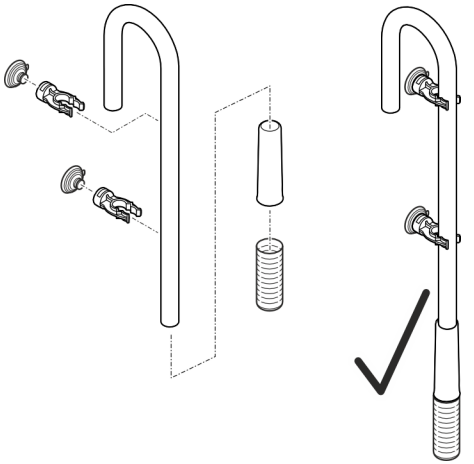

BMR0039

Ausströmeinheit zusammenbauen

Statt des Ausströmrohrs kann alternativ der Wasserverteiler verwendet werden.

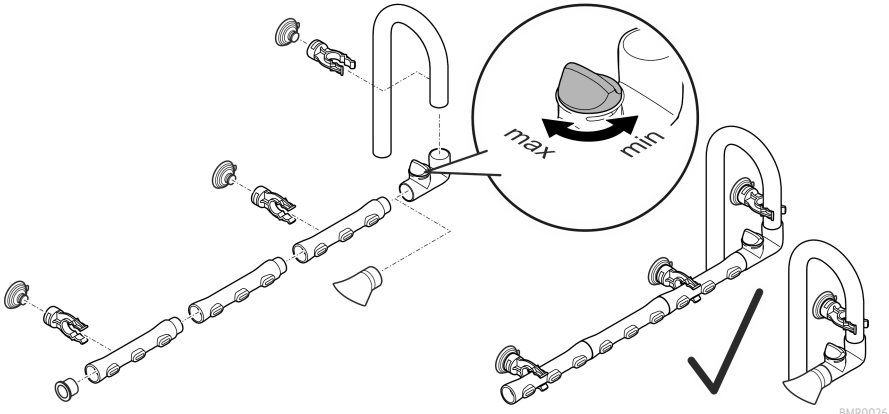

BMR0026

Schlauch anschließen

Die Vorgehensweise ist für Eingang (IN) und Ausgang (OUT) identisch.

1. Saugeinheit und Ausströmeinheit mittels Saugnäpfe im Aquarium befestigen.
   (→ Funktionsbeschreibung)

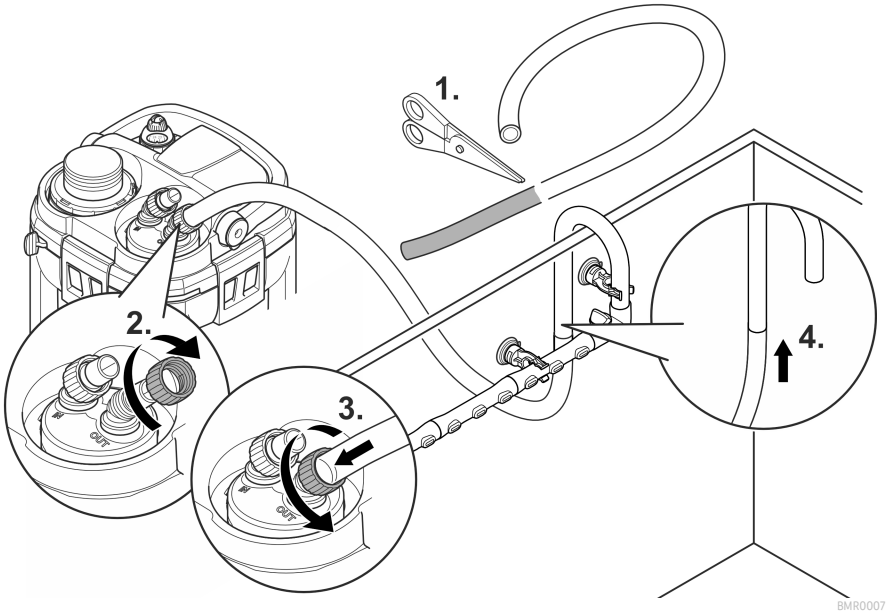

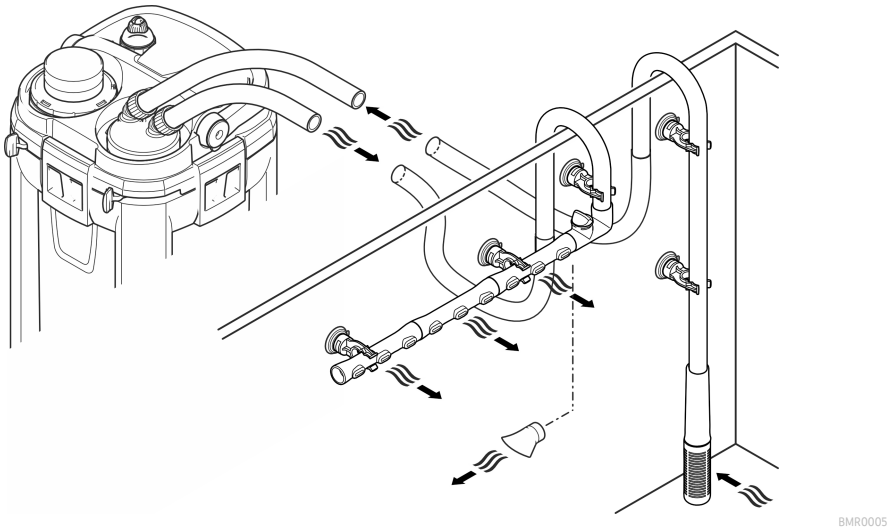

Inbetriebnahme

Bei Erstinbetriebnahme oder nach einer vollständigen Reinigung muss das Filtersystem entlüftet werden. Wenn Behälter, Ansaugeinheit und Schlauch frei von Lufeinschlüssen sind, kann die Pumpe das Wasser selbsttätig durch das Filtersystem fördern. (→ Filtersystem entlüften)

ⓘ Verpackung um Filtermaterial entfernen. Alle Filtermaterialien vor der ersten Verwendung mit warmem Leitungswasser gründlich ausspülen, um mögliche Verschmutzungen zu entfernen. (→ Cleaning/replacing the filter media)

Filtersystem entlüften

Voraussetzung:

- Die Pumpe ist ausgeschaltet. (→ Gerät ausschalten)

So gehen Sie vor:

1. Ansaugknopf drücken und loslassen bis das Wasser aus dem Becken in den Filter strömt.
   – Sobald das Wasser über die Ausströmeinheit austritt, ist der Filter komplett geflutet.

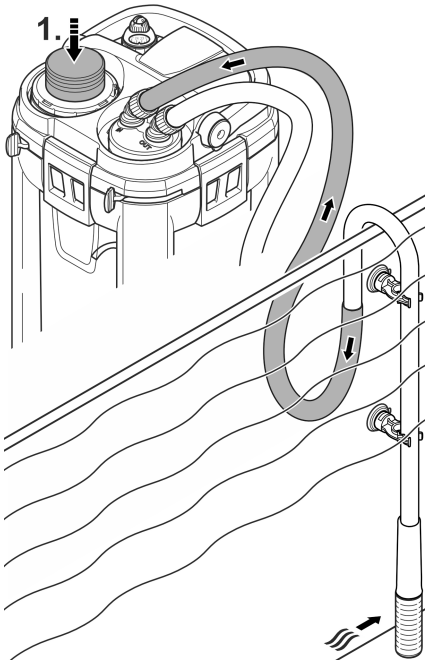

BMR0012

Gerät einschalten

ACHTUNG

Die Pumpe darf nicht trockenlaufen. Andernfalls kann die Pumpe zerstört werden.

▶ Wasserstand und Zirkulation im Filter und im Aquarium regelmäßig kontrollieren.

ACHTUNG

Brandgefahr durch leicht entzündliches Material auf heißer Oberfläche.

▶ Schalten Sie den Heizer nur ein, wenn er vollständig unter Wasser getaucht ist.

So gehen Sie vor:

1. Jede Netzanschlussleitung so verlegen, dass sich eine Tropfschlaufe bildet.
2. Netzanschlussleitung mit dem Stromnetz verbinden.
   – Die Pumpe schaltet sofort ein.
   – Lufteinschlüsse im Filter können Geräusche verursachen. Kurze Zeit nach dem Einschalten entweichen die Lufteinschlüsse.
3. **Gerät mit Heizer**: Wassertemperatur am Heizer einstellen und Heizer einschalten. (→ Gebrauchsanleitung Heizer).

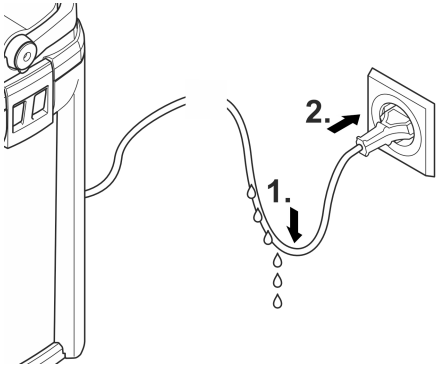

BMR0013

Gerät ausschalten

So gehen Sie vor:

- Gerät vom Stromnetz trennen.
- **Gerät mit Heizer:** Gerät und Heizer vom Stromnetz trennen.

Reinigung und Wartung

- Gerät bei Bedarf mit sauberem Wasser und einer weichen Bürste reinigen.
- Keine Reinigungsmittel oder chemische Lösungen verwenden. Um Kalkablagerungen zu entfernen, wird OASE PumpClean empfohlen.
- Reinigungs- und Austauschzyklen für Filtermaterialien sind abhängig von Beckengröße und Besatz. Reinigung und Austausch sollten daher nach Bedarf erfolgen, um die volle Filterleistung sicherzustellen.
- Falls mehrere Filterschäume vorhanden sind: Filterschäume zeitversetzt reinigen oder ersetzen. So werden die nützlichen Filterbakterien geschont und können für eine gute biologische Reinigung des Wassers sorgen.

Reinigungs- und Wartungsarbeiten:

Bereich	**Durchzuführende Arbeiten**
Filterschaum Vorfilter	(→ Filterschaum Vorfilter reinigen/ersetzen)
Filtermaterial Behälter	(→ Filtermaterial reinigen/ersetzen)
Heizer	 HeatUp 25/50/75/ 100/150/200/250/300/400
Laufeinheit, Pumpengehäuse	(→ Laufeinheit reinigen/ersetzen)
Ventilgehäuse Vorfilter	(→ Ventilgehäuse Vorfilter reinigen)
Ansauggehäuse Vorfilter	(→ Ansauggehäuse Vorfilter reinigen)

Filterschaum Vorfilter reinigen/ersetzen

ⓘ Verpackung um Filtermaterial entfernen. Alle Filtermaterialien vor der ersten Verwendung mit warmem Leitungswasser gründlich ausspülen, um mögliche Verschmutzungen zu entfernen. (→ Filtermaterial reinigen/ersetzen)

ⓘ Der Zyklus zur Reinigung des Filterschaums im Vorfilter verlängert sich, wenn ein gröberer Filterschaum verwendet wird.

Voraussetzung

- Der Vorfilter ist ausgebaut. (→ Vorfilter ausbauen)

So gehen Sie vor:

1. Gehäuse drehen bis die Rasthaken eingedrückt sind, dann das Gehäuse abziehen.
2. Vorfilterrohr und Filterschäume abziehen.
   - BioMaster² 150: 3 Filterschäume.
   - BioMaster² 250: 4 Filterschäume.
   - BioMaster² 350: 5 Filterschäume.
   - BioMaster² 600: 6 Filterschäume.
   - BioMaster² 850: 6 Filterschäume.
3. Filterschäume unter warmem Wasser spülen. Falls erforderlich, Filterschäume ersetzen.
4. Vorfilter in umgekehrter Reihenfolge zusammenbauen.
   - Die Rasthaken müssen in das Gehäuse einrasten.

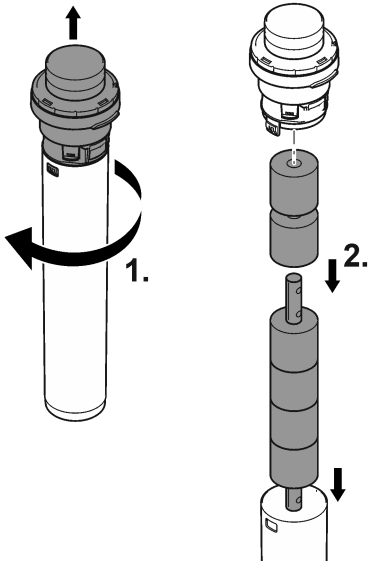

BMR0017

Filtermaterial reinigen/ersetzen

ⓘ Verpackung um Filtermaterial entfernen. Alle Filtermaterialien vor der ersten Verwendung mit warmem Leitungswasser gründlich ausspülen, um mögliche Verschmutzungen zu entfernen. (→ Filtermaterial reinigen/ersetzen)

Filtermaterialien bei Auslieferung:

a	Filterschaum 30 ppi
b	Filterschaum 20 ppi
c	Hel-X-Biokörper, immer mit Beutel in die Filterschale legen

Voraussetzung

- Der Gerätekopf ist abgenommen. (→ Gerätekopf ausbauen)

So gehen Sie vor:

1. Alle Filterkörbe herausnehmen.
2. Filterkörbe und Behälter reinigen.
3. Filtermaterial mit Wasser aus dem Aquarium ausspülen.
   – Falls erforderlich, Filtermaterial ersetzen. Neues Filtermaterial vor der ersten Verwendung mit warmem Leitungswasser gründlich ausspülen.
4. Teile in umgekehrter Reihenfolge in den Behälter setzen.
   – Die Filterkörbe sorgfältig in die untere Aussparung im Behälter setzen. Dabei die Position des Vorfilters beachten.
   – Die Filterabdeckung muss auf dem Filterschaum im obersten Filterkorb liegen.
5. Gerät in umgekehrter Reihenfolge zusammenbauen.

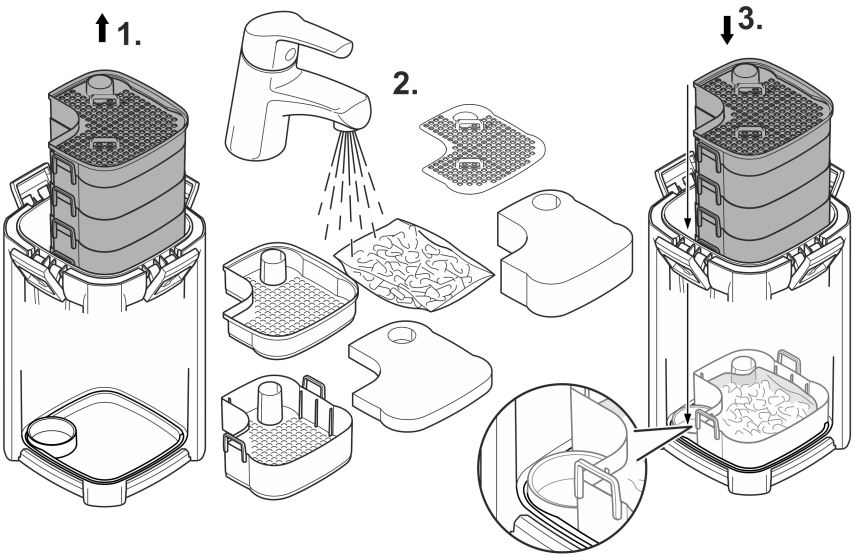

BioMaster² 150 BioMaster² 250 BioMaster² 350 BioMaster² 600 BioMaster² 850

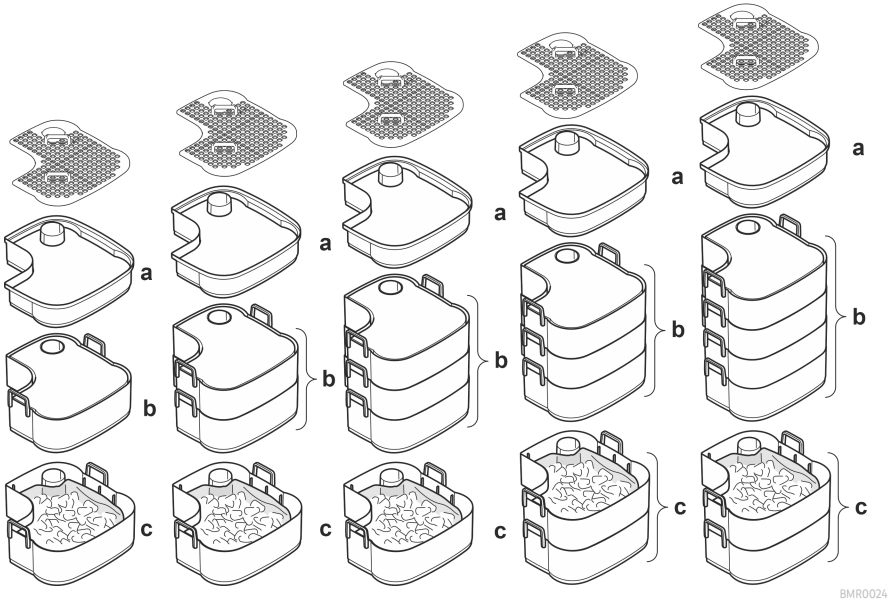

Laufeinheit reinigen/ersetzen

Voraussetzung

- Der Gerätekopf ist abgenommen. (→ Gerätekopf ausbauen)

So gehen Sie vor:

1. Entlüftungselement abziehen.
2. Pumpendeckel gegen den Uhrzeigersinn drehen (Bajonettverschluss) und abnehmen.
3. Laufeinheit entnehmen und reinigen. Falls erforderlich, ersetzen.
4. Laufeinheit einbauen, Pumpendeckel aufsetzen und verriegeln (im Uhrzeigersinn drehen).
   – Auf korrekten Sitz der beiden Gummilager achten.
5. Gerät in umgekehrter Reihenfolge zusammenbauen.

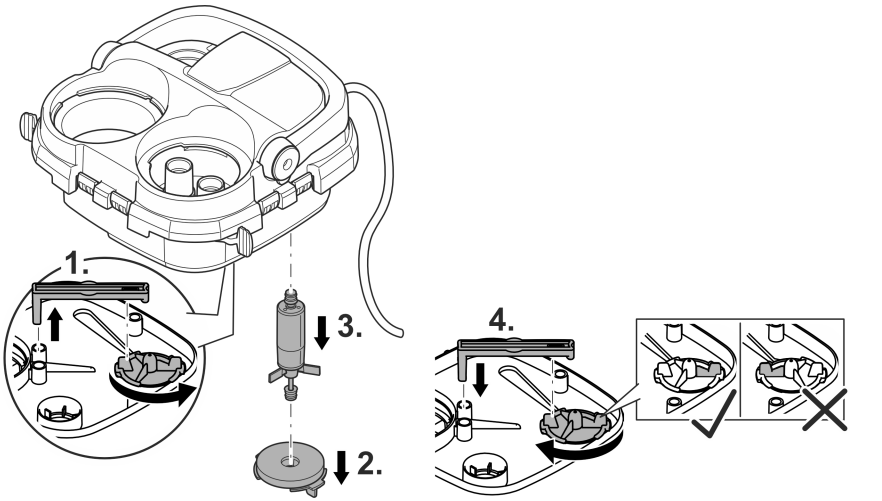

BMR0018

Ventilgehäuse Vorfilter reinigen

Das Ventilgehäuse muss erst gereinigt werden, wenn die Entlüftung nicht funktioniert, obwohl zuvor die Filterschäume des Vorfilters gereinigt wurden.

Voraussetzung

- Der Vorfilter ist ausgebaut. (→ Vorfilter ausbauen)

So gehen Sie vor:

1. Drei Laschen jeweils über die Rastnasen schieben und das Ventilgehäuse abziehen.
   – Gegebenenfalls die Laschen mittels eines Schraubendrehers vorsichtig anheben.
2. Ventildichtung und beide Ventilklappen abnehmen. Alle Teile reinigen.
3. Ventilgehäuse in umgekehrter Reihenfolge zusammenbauen.
   – Die eingebauten Ventilklappen müssen sich leichtgängig bewegen lassen.
   – **Hinweis**: Die Öffnung in der Ventildichtung muss zur Öffnung im Ansauggehäuse ausgerichtet sein.

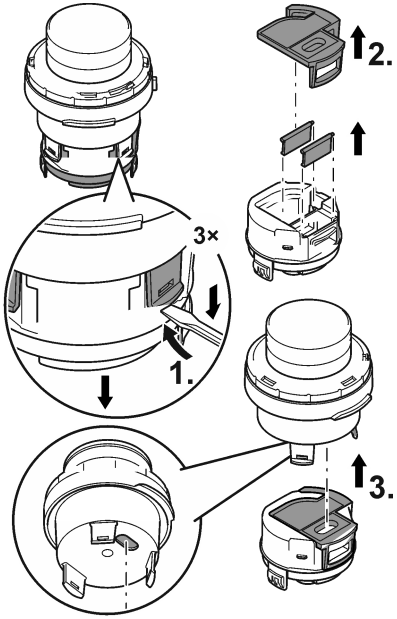

BMR0019

Ansauggehäuse Vorfilter reinigen

Das Ansauggehäuse muss erst gereinigt werden, wenn die Entlüftung nicht funktioniert, obwohl zuvor Filterschäume und Ventilgehäuse des Vorfilters gereinigt wurden.

Voraussetzung

- Der Vorfilter ist ausgebaut. (→ Vorfilter ausbauen)

⚠ VORSICHT

Starke Feder im Ansauggehäuse, die wie ein Geschoss wirken kann. Verletzungsgefahr durch umherfliegende Teile.

- ▶ Beim Öffnen den Ansaugknopf nicht auf Personen richten.
- ▶ Ansaugknopf gut festhalten.

So gehen Sie vor:

1. Rasthaken eindrücken, festhalten und den Verschlussring gegen den Uhrzeigersinn drehen (Bajonettverschluss).
2. Ansaugknopf vorsichtig abnehmen bis die Feder entspannt ist.
3. Ansaugknopf und Feder entnehmen.
4. Ansauggehäuse reinigen.
5. Ansauggehäuse in umgekehrter Reihenfolge zusammenbauen.

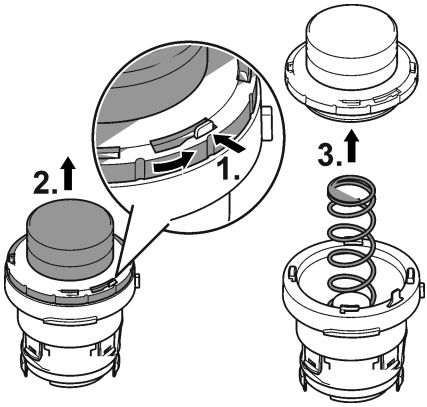

BMR0020

Störungsbeseitigung

Störung	Ursache	Abhilfe
Gerät läuft nicht an	Netzspannung fehlt	Netzspannung überprüfen
	Laufeinheit blockiert	Reinigen
	Luft im Filter	Filter entlüften. Evtl. Filter seitlich hin und her bewegen, damit restliche Luft besser entweichen kann.
Wasserfluss ungenügend	Laufeinheit verschmutzt	Reinigen
	Laufeinheit verschlissen	Laufeinheit ersetzen
	Durchfluss nicht richtig eingestellt	Einstellung korrigieren
	Filterschaum des Vorfilters verschmutzt	Reinigen
	Filtermaterial im Behälter verschmutzt	Reinigen
	Saugkorb verstopft	Reinigen
	Leitungssystem verschmutzt	Saugeinheit, Ausströmeinheit und Schläuche reinigen
Filterwirkung ungenügend	Filterschaum des Vorfilters verschmutzt	Reinigen
	Filterschaum des Vorfilters verschlissen	Ersetzen
	Filtermaterial im Behälter verschmutzt	Reinigen
	Filtermaterial im Behälter verschlissen	Ersetzen
Wassererwärmung ungenügend (nur Geräte mit Heizer)	Heizer defekt	Ersetzen
	Heizer nicht kalibriert	Kalibrieren
	Wassertemperatur am Heizer falsch eingestellt	Wassertemperatur am Heizer korrigieren
	Wasserfluss ungenügend	Siehe Störung "Wasserfluss ungenügend"
Filter lässt sich nicht entlüften	Ventilgehäuse im Vorfilter verstopft	Ventilgehäuse reinigen
	Filter steht nicht unterhalb der Wasserlinie	Filter unterhalb der Wasserlinie aufstellen
Erhöhte Geräuschentwicklung	Luft im Filter	Filter seitlich hin und her bewegen, damit restliche Luft besser entweichen kann

Verschleißteile

- Filtermaterial
- Laufeinheit
- Saugnäpfe

Ersatzteile

(→ Ersatzteile, 🕮 553)

Entsorgung

ACHTUNG

Dieses Gerät darf nicht als Hausmüll entsorgt werden.

- ▶ Entsorgen Sie das Gerät über das dafür vorgesehene Rücknahmesystem.
- ▶ Bei Fragen wenden Sie sich an Ihr örtliches Entsorgungsunternehmen. Dort erhalten Sie Informationen über die ordnungsgemäße Entsorgung des Geräts.
- ▶ Machen Sie das Gerät durch Abschneiden der Kabel unbrauchbar.

About this manual

These instructions are valid for:

Product name	Item number
BioMaster², BioMaster² Thermo	94674, 94675, 94679, 94680, 94684, 94685, 94689, 94690, 94694, 94695, 94700, 94701, 94708, 94709, 94716, 94717, 99160. 99161, 99164, 99165

Safety information

- Switch off all units in the aquarium or disconnect the power plugs of all units before reaching into the water.
- Only connect the unit if the electrical data of the unit and the power supply match.
- Only plug the unit into a correctly installed outlet.
- Never operate the unit if the housing is defective!
- Never operate the unit if an electrical cable is defective!
- If the electrical connection cable of the device is damaged, dispose of the device. The connection cable cannot be replaced.
- Never pull on electric cables. In particular, never carry units by their cables.
- Route lines in such a way that they are protected from damage and do not present a tripping hazard.
- This unit can be used by children aged 3 and above and by persons with reduced physical, sensory or mental capabilities or lack of experience and knowledge if they are supervised or have been instructed on how to use the unit in a safe way and they understand the hazards involved. Do not allow children to play with the unit. Only allow children to carry out cleaning and user maintenance under supervision.
- This appliance is not intended for use by persons (including children) with reduced physical, sensory or mental capabilities, or lack of experience and knowledge, unless they have been given supervision or instruction concerning use of the appliance by a person responsible for their safety. Children should be supervised to ensure that they do not play with the appliance. (IEC 60335-1: 2010)
- Always unplug the unit before working on it.
- Only open the unit housing or its attendant components if this is explicitly specified in the operating instructions.
- Only carry out work on the unit that is described in this manual.
- Only use original spare parts and accessories.
- Never carry out technical changes to the unit.
- Protect the plug connection from moisture.

Intended use

Only use the product described in this manual as follows:

- **BioMaster² 150, 250, 350, 600, 850**: Water filtering and recirculation.
- **BioMaster² Thermo 150, 250, 350, 600, 850**: Water heating, filtering and recirculation.
- For operation with freshwater or saltwater.
- While adhering to the technical specifications. (→ Technical data)

The following restrictions apply to the unit:

- Only use indoors and for aquaristic purposes.
- Only operate with water at a water temperature of +4 °C to +35 °C.

Product Description

Overview

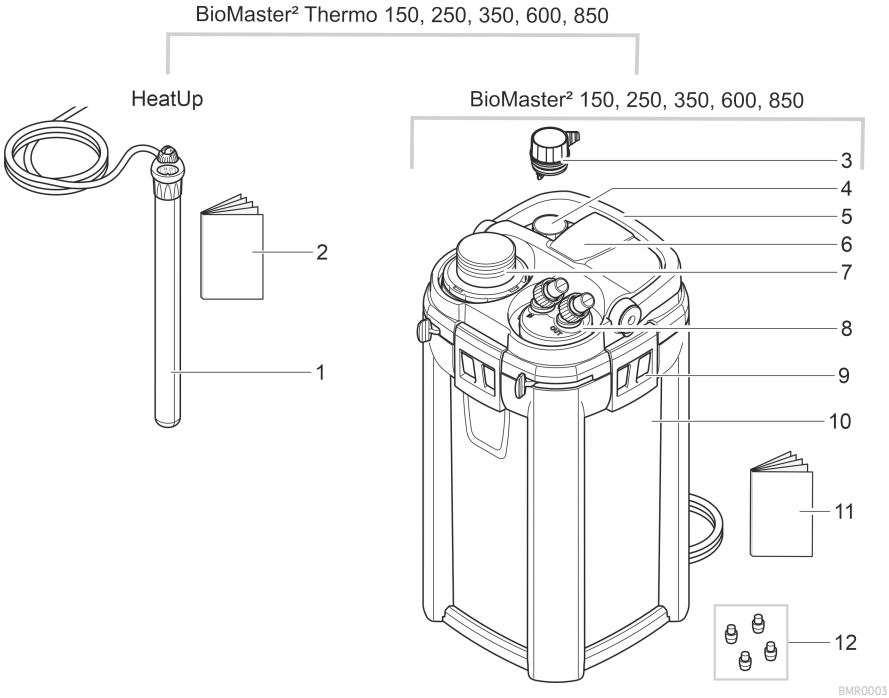

1	HeatUp 100: BioMaster² Thermo 150 HeatUp 150: BioMaster² Thermo 250 HeatUp 200: BioMaster² Thermo 350 HeatUp 300: BioMaster² Thermo 600 HeatUp 400: BioMaster² Thermo 850
2	Operating instructions HeatUp 25, 50, 75, 100, 150, 200, 250, 300, 400
3	Adapter for HeatUp assembly
4	Sealing plug, required for operation without HeatUp
5	Handle, when the handle is hinged down there are two fasteners (9), locked
6	Unit head
7	Pre-filter with suction button
8	Hose adapter (AquaStop) for outlet and inlet, with hose nozzles for connecting the hoses
9	Fastener
10	Container, filled with filter media
11	Operating instructions BioMaster², BioMaster² Thermo 150, 250, 350, 600, 850
12	Rubber feet

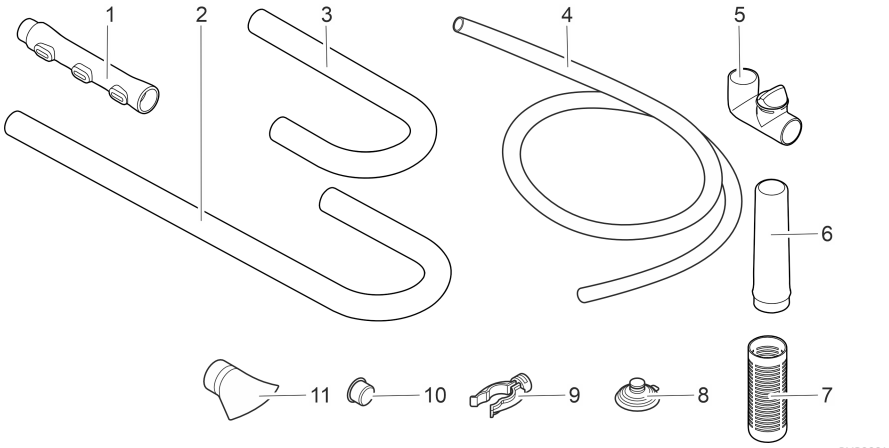

Suction unit, flow-out unit

1	3× Flow-out pipe
2	1× Suction pipe
3	1× Hose adapter
4	1× Hose
5	1× Angle piece, adjustable
6	1× Adapter, suction pipe
7	1× Suction basket
8	5× Suction cup
9	5× Terminal
10	1× Cover cap
11	1× Water distributor

Function description

Drawn in by a pump in the unit head, the water first flows through the pre-filter then from the bottom to the top through the superimposed layers of filter media. The water then flows back into the aquarium via the flow-out pipe or water distributor.

Foam filters with different pore densities, and Hel-X bio-elements serve as filter media.

In units with heater, the water is heated during its passage through the filter system.

Symbols on the unit

IPX4	The unit is protected against the ingress of splash water.
	Protection class II. The unit is securely disconnected from the power supply by a reinforced or double insulation.
	Only use the unit in indoor spaces.
	Do not dispose of the unit with normal household waste.
	Read the operating instructions.

Technical data

BioMaster², BioMaster² Thermo			150	250	350	600	850
Rated voltage		V AC	230	230	230	230	230
Mains frequency		Hz	50	50	50	50	50
Protection type			IPX4	IPX4	IPX4	IPX4	IPX4
Power consumption filter		W	15	15	18	22	32
Power consumption heater (BioMaster Thermo)		W	100	150	200	300	400
Max. flow rate		l/h	850	900	1100	1250	1550
Max. head height		m	1.3	1.3	1.4	1.8	2.2
Filter volume		l	3.2	4.4	5.6	6.8	8
Pre-filter volume		l	0.3	0.4	0.5	0.6	0.7
Recommended for an aquarium volume of		l	150	250	350	600	850
Length of power connection cable		m	1.5	1.5	1.5	1.5	1.5
Connection hose diameter		mm	17	17	17	17	17
Dimensions	Length	mm	240	240	240	240	240
	Width	mm	240	240	240	240	240
	Height	mm	315	370	425	480	535
Weight		kg	3.5	4.1	4.5	5.0	6.7

Accessing the unit

Careful handling of the heater

⚠ CAUTION

Risk of burns from hot surface.

▶ Turn the heater off and let it cool down before removing it from the water.

⚠ CAUTION

The glass tube of the heater can break and cause cuts.

▶ Take care when handling the heater.

▶ Turn the heater off and let it cool down before removing it from the water.

▶ Do not immerse the hot heater in cold water or pour cold water over it.

Removing the heater

The heater has to be removed for cleaning and maintenance, and for removing the unit head.

How to proceed:

1. Hinge up the handle.
2. Unscrew the holding ring together with the heater counter-clockwise.

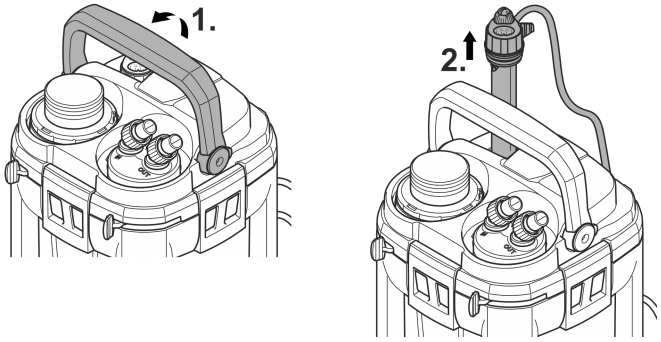

BMR0021

Fitting the heater

How to proceed:

1. Screw the holding ring with heater clockwise into the threaded hole.
   – To exchange the heater: Moisten the glass bulb with water and push the heater into the holding ring as far as it goes.
2. Place the power connection cable into the cable guide.
3. Hinge the handle down.

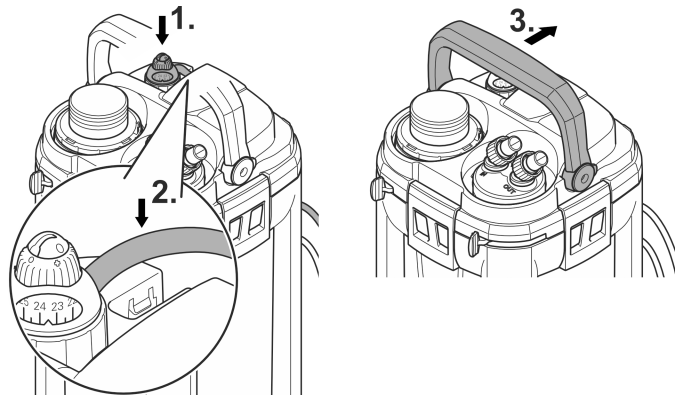

BMR0022

Removing the hose adapter

NOTICE

Water can leak out uncontrollably.

► Disconnect the power plug before carrying out any work on the unit.

When hoses are connected, the hose adapter must be removed for cleaning and maintenance, as well as for removing the unit head.

How to proceed:

1. Push the lever to the "UNLOCK" position.
   — The lever can only be moved when the pre-filter is locked.
   — The inlet and outlet are closed.
2. Remove the hose adapter.

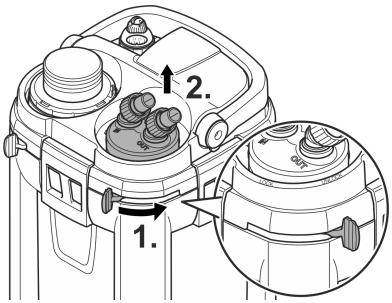

BMR0008

Fitting the hose adapter

How to proceed:

1. Fit the hose adapter and push it into the unit head as far as it goes.
   — Ensure that the ridges on the connection unit are correctly aligned to the recesses on the unit head.
2. Push the lever in the direction "LOCK".
   — The inlet and outlet are open.

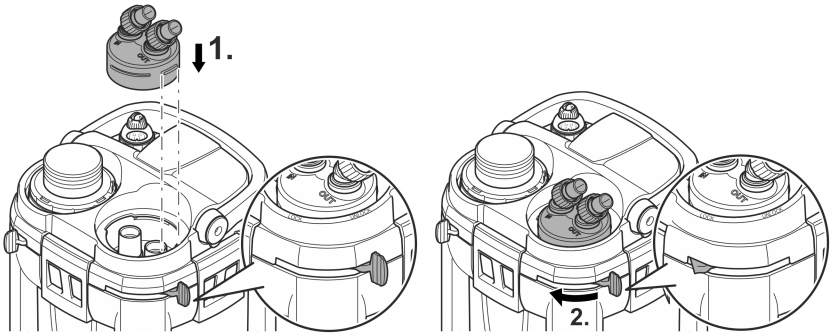

BMR0009

Removing the pre-filter

NOTICE

Water can leak out uncontrollably.

► Disconnect the power plug before carrying out any work on the unit.

ⓘ The AquaStop is pressure-tested with air during production to ensure it is leak-free, which may make it difficult to remove the first time. If this occurs, move the blue lever two to three times, then carefully detach the AquaStop.

It has to be removed for cleaning and maintenance and for removing the unit head.

- The pre-filter can only be unlocked after the lever on the hose adapter is set to "UNLOCK".

How to proceed:

1. Push the lever to the "UNLOCK" position.
   — The inlet and outlet are closed automatically.
2. Pull out the pre-filter.

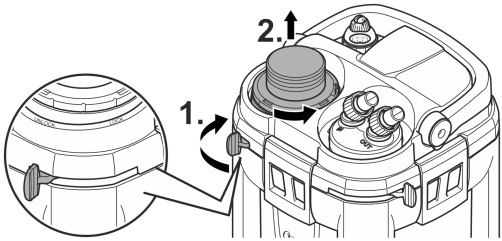

BMR0010

Fitting the pre-filter

How to proceed:

1. Fit the pre-filter into the opening and firmly push it into the unit head as far as it goes.
   — Ensure that the ridges on the pre-filter are correctly aligned to the recesses on the unit head.
2. Push the lever to the "padlock closed" symbol.
   — The pre-filter is locked.

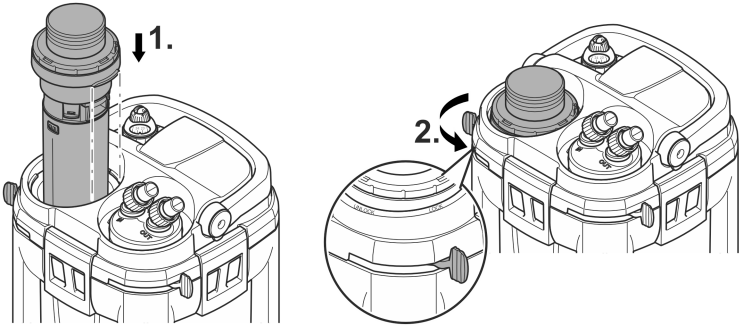

BMR0011

Dismantling the unit head

It has to be removed for cleaning and maintenance and for changing the filter media.

Prerequisite:

- The heater has been removed. (→ Removing the heater)
- The hose adapter has been removed.
- The pre-filter has been removed. (→ Removing the pre-filter)

How to proceed:

1. Hinge up the handle.
2. Undo the fasteners.
3. Remove the unit head.

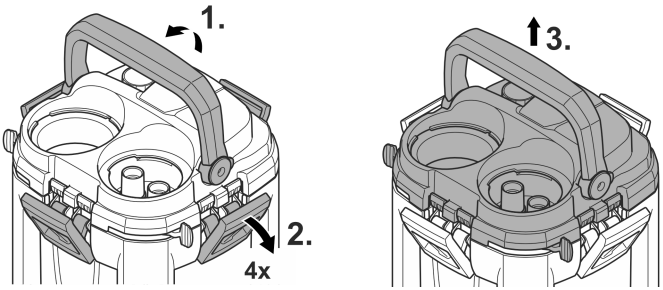

BMR0014

Fitting the unit head

How to proceed:

1. Check that the seal on the unit head is correctly positioned.
   — Clean the seal, replace it if damaged.
2. Ensure that the filter baskets are correctly assembled and aligned.
3. Fit the unit head onto the container.
   — Ensure that the opening for the pre-filter is aligned to the recess in the filter baskets.
4. Lock the fasteners in place.
5. Hinge the handle down.

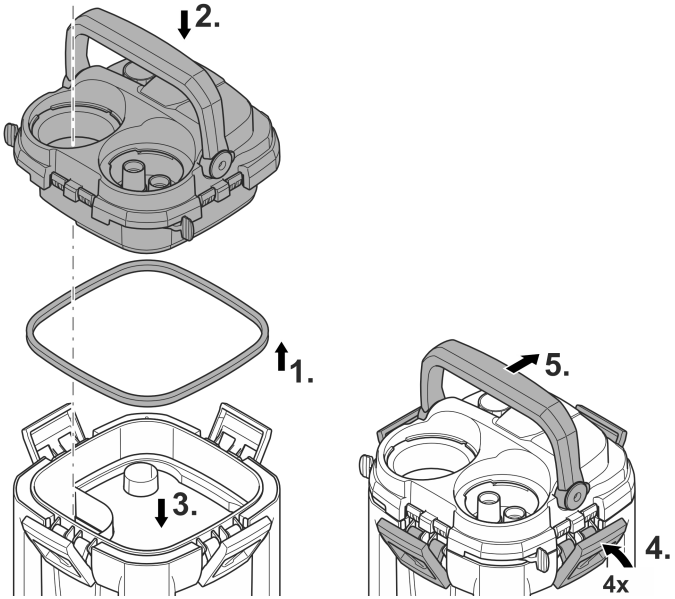

BMR0015

Installation and connection

Order of tasks to be carried out:

1. Fit the unit feet (→ Fitting the unit feet)
2. Prepare the filter media (→ Cleaning/replacing the filter media)
3. As an option: OASE HeatUp Retrofitting (heater) (→ Retrofitting the heater)
4. Install the unit.
   – Install the unit next to or under the aquarium. Note the maximum head height. (→ Technical data)
5. Establish the connections (→ Establishing the connections)

Fitting the unit feet

How to proceed:

- Twist the rubber feet into the openings of the container base.

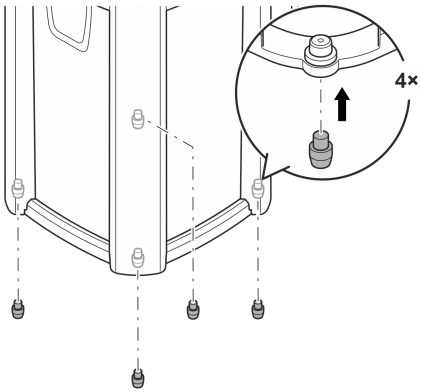

BMR0006

Retrofitting the heater

BioMaster² 150, 250, 350, 600, 850 can be retrofitted with OASE HeatUp.

- A holding ring is required for fitting (provided in the delivery scope).

BioMaster²		150	250	350	600	850
HeatUp	25	○	○	○	○	○
	50	○	○	○	○	○
	75	○	○	○	○	○
	100	●	○	○	○	○
	150	–	●	○	○	○
	200	–	–	●	○	○
	250	–	–	–	○	○
	300	–	–	–	●	○
	400	–	–	–	–	●

● recommended ○ possible – not possible

Prerequisite:

- The pump is switched off. (→ Switching off the unit)

ⓘ When the filter is filled with water, water may spill when the heater is inserted.
– Take measures to collect any spillage.

How to proceed:

1. Unscrew the blind plug counter-clockwise and remove.
2. Push the heater into the holding ring as far as it goes.
   – Tip: Moisten the glass bulb with water before inserting.
3. Fit the heater. (→ Fitting the heater)

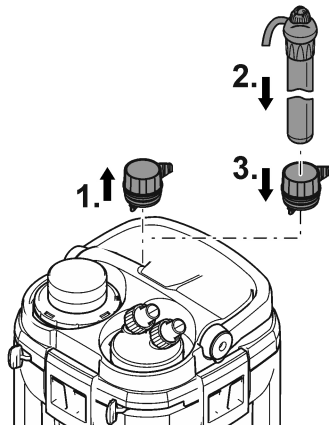

BMR0023

Establishing the connections

Assembling the suction unit

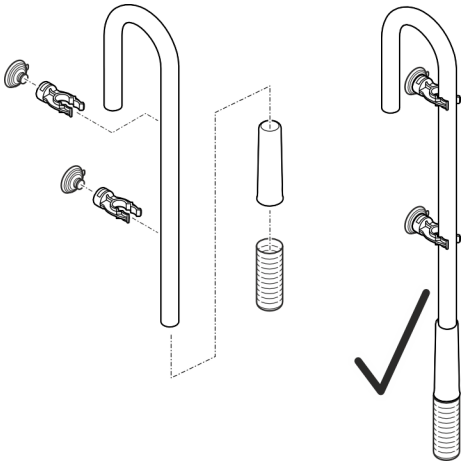

BMR0039

Assembling the flow-out unit

The water distributor can be used in place of the flow-out pipe.

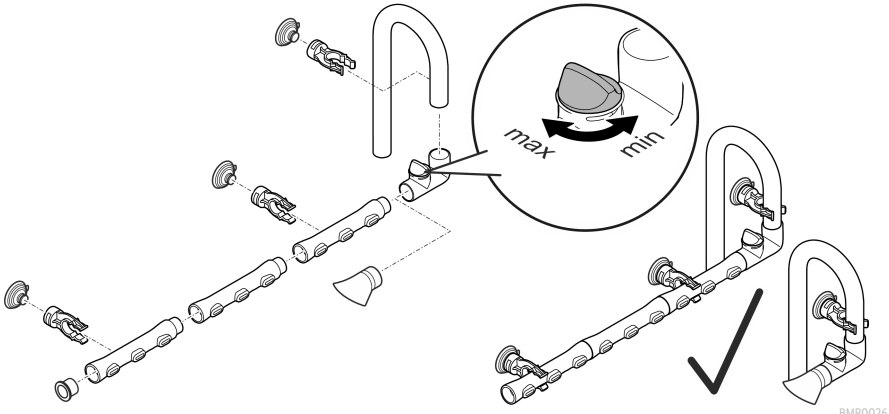

BMR0026

Connecting the hose

The procedure is identical for the inlet (IN) and outlet (OUT).

1. Fasten the suction unit and flow-out unit in the aquarium using suction cups. (→ Function description)

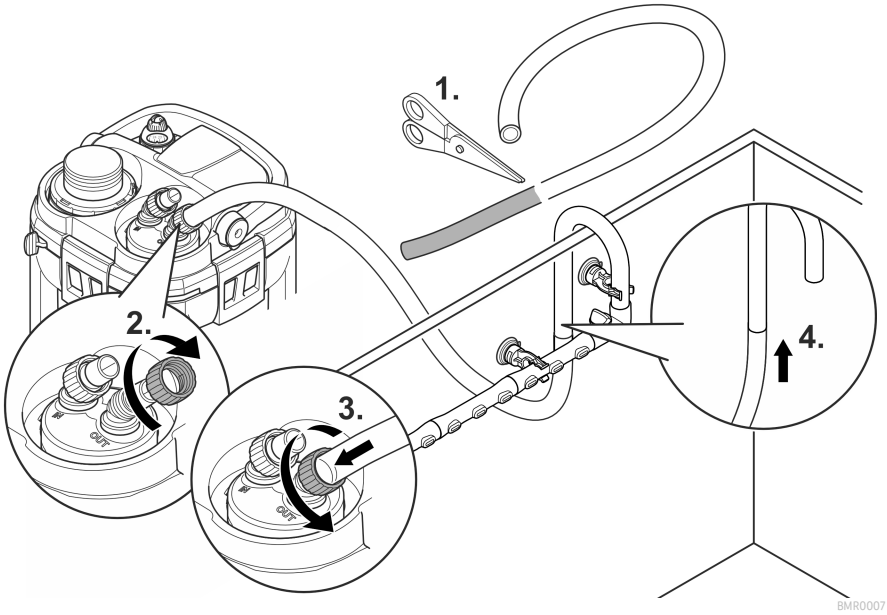

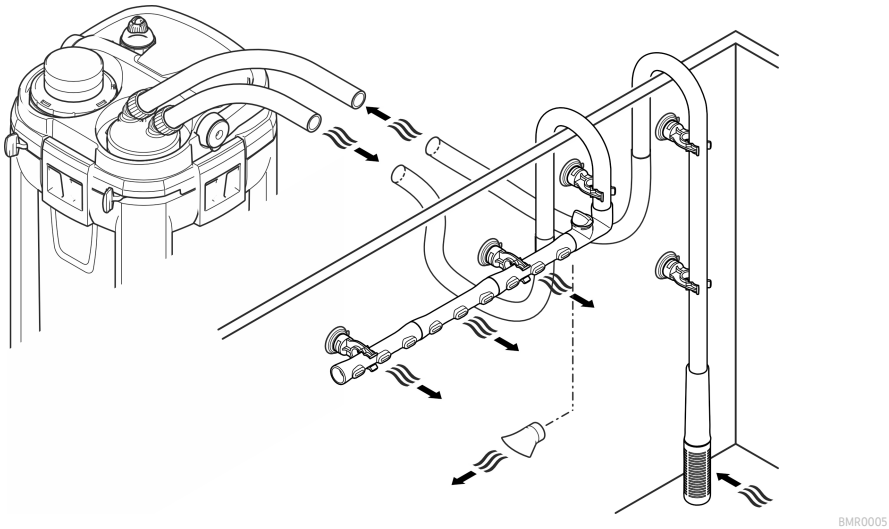

Commissioning/start-up

For initial start-up or after thorough cleaning, it is necessary to expel air from the filter system. When the container, suction unit and hose are free of trapped air, the pump can convey the water by itself through the filter system. (→ Expelling air from the filter system)

ⓘ Remove the packaging from the filter medium. Thoroughly rinse out all filter material with warm tap water before using for the first time in order to remove any soiling.(→ Nettoyage/Remplacement du matériau de filtration)

Expelling air from the filter system

Prerequisite:

- The pump is switched off. (→ Switching off the unit)

How to proceed:

1. Press the suction button and release it until the water flows out of the tank into the filter.
   — The filter is completely flooded when water emerges from the flow-out unit.

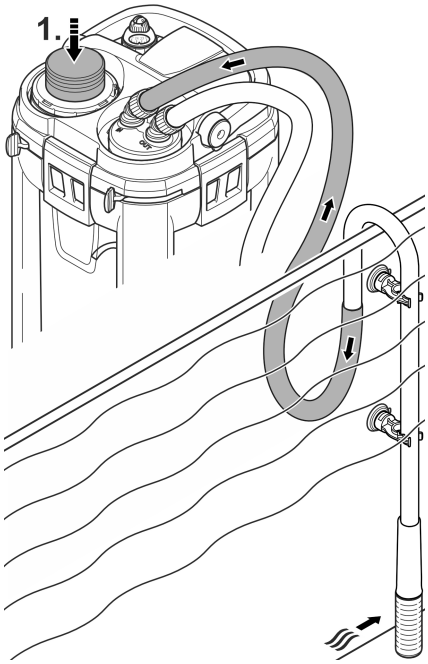

BMR0012

Switching on the unit

NOTICE

Never allow the pump to run dry. Otherwise the pump may be destroyed.

▶ Regularly check the water level and circulation in the filter and in the aquarium.

NOTICE

Fire hazard due to highly flammable material on hot surface.

▶ Only switch on the heater when it is completely submerged in water.

How to proceed:

1. Route each power connection cable such that it forms a drip loop.
2. Connect the power connection cable to the power supply.
   – The pump will switch on immediately.
   – Trapped air in the filter can cause noise. The trapped air escapes shortly after the pump starts up.
3. **Unit with heater**: Set the water temperature on the heater and switch on the heater. (→ Heater operating manual).

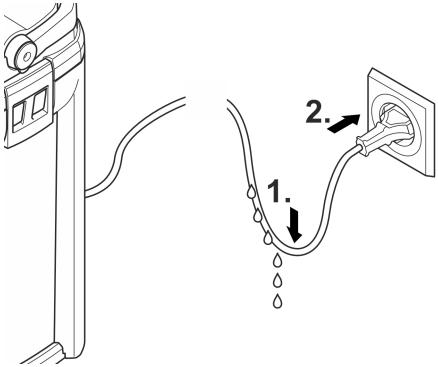

BMR0013

Switching off the unit

How to proceed:

- Disconnect the unit from the power supply
- **Unit with heater:** Disconnect the unit and heater from the power supply

Maintenance and cleaning

- Clean the unit with clean water and a soft brush if necessary.
- Do not use cleaning agents or chemical solutions. We recommend using OASE PumpClean for removing calcium deposits.
- Cleaning and replacement cycles for filter media are dependent on the size of the aquarium and the number of fish. Therefore, it is necessary to clean and replace the filter media as required to ensure optimum filter performance.
- If there are several foam filters: Clean or replace the foam filters at different times. This saves enough useful bacteria to ensure good biological filtration of the water.

Cleaning and maintenance work:

Area	**Tasks to be carried out**
Foam filter, pre-filter	(→ Cleaning/replacing the foam filter of the pre-filter)
Filter media, container	(→ Cleaning/replacing the filter media)
Heater	 HeatUp 25/50/75/ 100/150/200/250/300/400
Impeller unit, pump casing	(→ Cleaning/replacing the impeller unit)
Valve box, pre-filter	(→ Cleaning the valve box of the pre-filter)
Suction chamber, pre-filter	(→ Cleaning the suction chamber of the pre-filter)

Cleaning/replacing the foam filter of the pre-filter

ⓘ Remove the packaging from the filter medium. Thoroughly rinse out all filter material with warm tap water before using for the first time in order to remove any soiling.(→ Nettoyage/Remplacement du matériau de filtration)

ⓘ The cycle for cleaning the foam filter in the pre-filter is longer if a coarser foam filter is used.

Prerequisite

- The pre-filter has been removed. (→ Removing the pre-filter)

How to proceed:

1. Turn the casing until the locking hooks are pushed in, then pull off the casing.
2. Remove the pre-filter pipe and foam filters.
   - BioMaster² 150: 3 foam filters.
   - BioMaster² 250: 4 foam filters.
   - BioMaster² 350: 5 foam filters.
   - BioMaster² 600: 6 foam filters
   - BioMaster² 850: 6 foam filters
3. Rinse the foam filters in warm water. If necessary, replace the foam filters.
4. Assemble the pre-filter in the reverse order.
   - Ensure that the locking hooks lock in place in the casing.

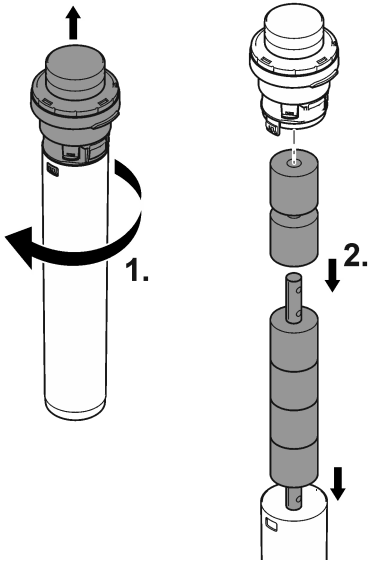

BMR0017

Cleaning/replacing the filter media

ⓘ Remove the packaging from the filter medium. Thoroughly rinse out all filter material with warm tap water before using for the first time in order to remove any soiling.(→ Cleaning/replacing the filter media)

Filter media on delivery:

a	Foam filter 30 ppi
b	Foam filter 20 ppi
c	Hel-X bio-elements, always place them contained in the bag into the strainer casing

Prerequisite

- The unit head is removed. (→ Dismantling the unit head)

How to proceed:

1. Remove all filter baskets.
2. Clean the filter baskets and container.
3. Use water to flush the filter media from the aquarium.
   – If necessary, replace the filter media. Rinse the new filter media thoroughly with warm tap water prior to its first use.
4. Insert the parts in the container in the reverse order.
   – Carefully fit the filter baskets in the bottom recess in the container. Correctly position the pre-filter.
   – Ensure that the filter cover is positioned on the foam filter in the top filter basket.
5. Reassemble the unit in the reverse order.

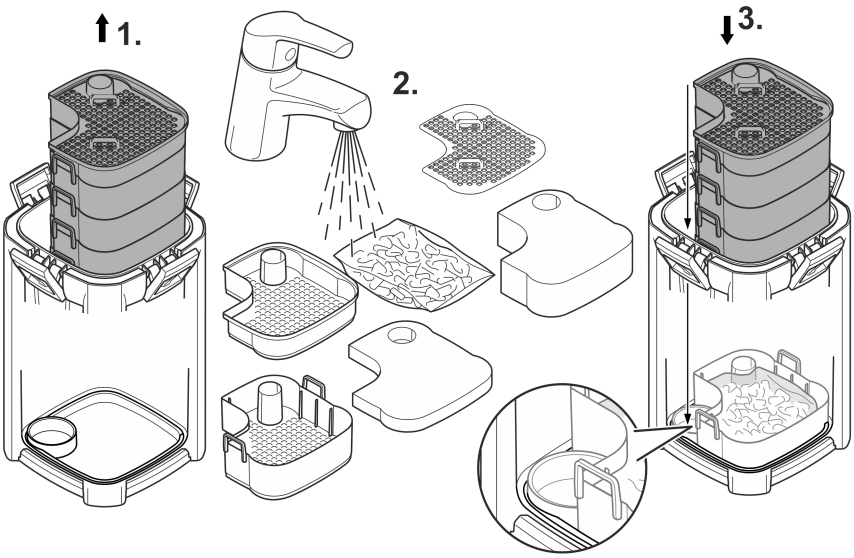

BioMaster² 150 BioMaster² 250 BioMaster² 350 BioMaster² 600 BioMaster² 850

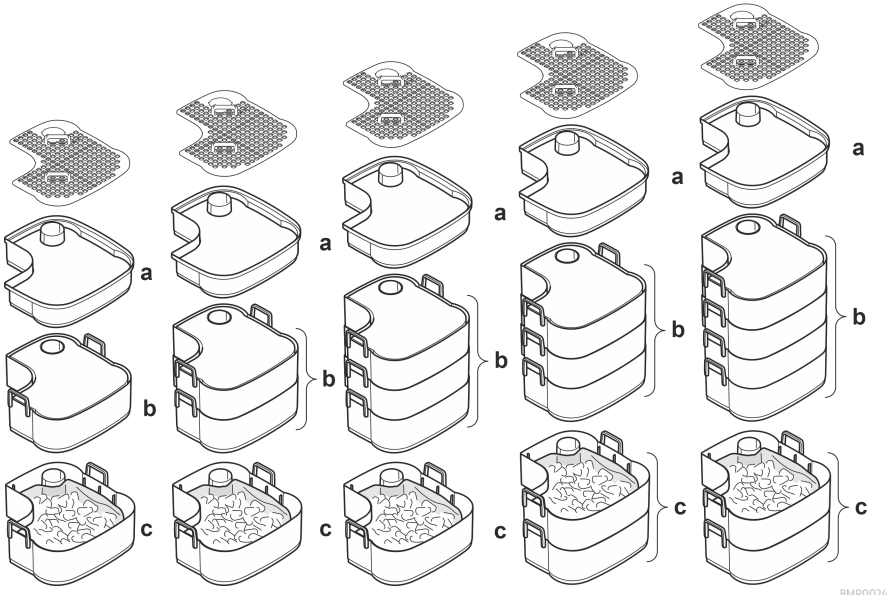

Cleaning/replacing the impeller unit

Prerequisite

- The unit head is removed. (→ Dismantling the unit head)

How to proceed:

1. Pull off the venting element.
2. Turn the pump lid counter-clockwise (bayonet lock) and remove.
3. Remove the impeller unit and clean. If necessary, replace.
4. Fit the impeller unit, replace the pump lid and lock (turn clockwise).
   — Ensure that the two rubber bearings are correctly seated.
5. Reassemble the unit in the reverse order.

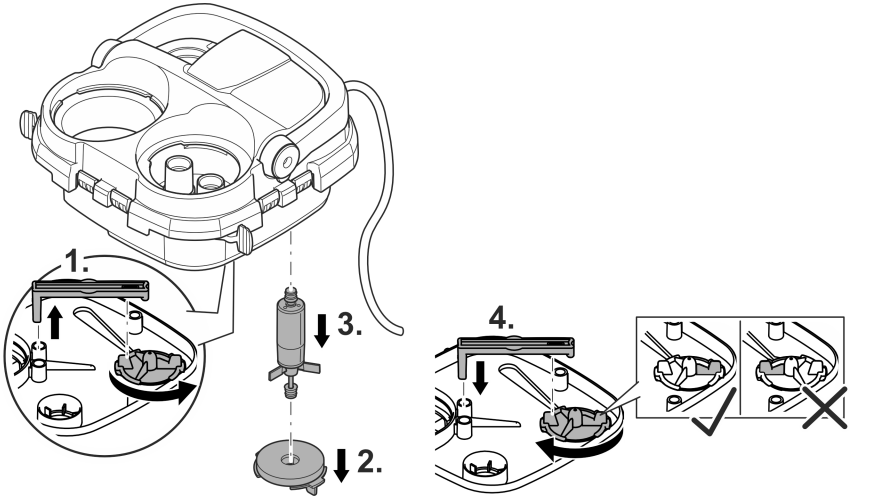

Cleaning the valve box of the pre-filter

The valve box only has to be cleaned if venting does not function even though the foam filters of the pre-filter have been cleaned.

EN

Prerequisite

- The pre-filter has been removed. (→ Removing the pre-filter)

How to proceed:

1. Undo the fasteners and pull off the valve box.
   – If necessary, carefully lift the fasteners using a screwdriver.
2. Remove the valve seal and both valve flaps. Clean all parts.
3. Assemble the valve box in the reverse order.
   – Ensure that the fitted valve flaps can be easily moved.
   – **Note**: Ensure that the opening in the valve seal is precisely aligned to the opening in the suction chamber.

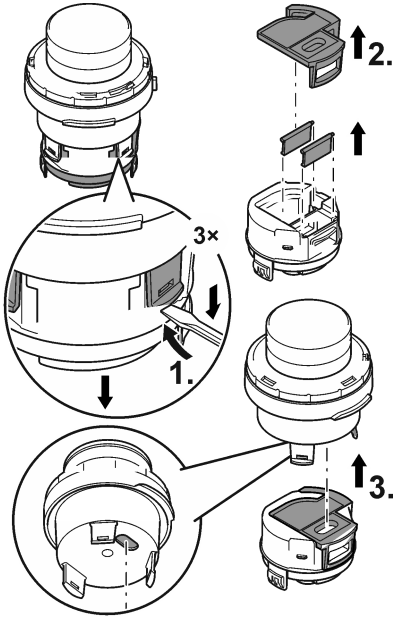

BMR0019

Cleaning the suction chamber of the pre-filter

The suction chamber only has to be cleaned if venting does not function even though the foam filters and valve box of the pre-filter have been cleaned.

Prerequisite

- The pre-filter has been removed. (→ Removing the pre-filter)

⚠ CAUTION

There is a strong spring in the suction chamber that can act like a projectile. Risk of injury due to parts flying around.

- ▶ When opening the suction button, do not point it at persons.
- ▶ Firmly hold the suction button.

How to proceed:

1. Press in the engagement hooks, hold and turn the locking ring counter-clockwise (bayonet lock).
2. Carefully lift the suction button until the tension of the spring is relieved.
3. Remove the suction button and spring.
4. Clean the suction chamber.
5. Assemble the suction chamber in the reverse order.

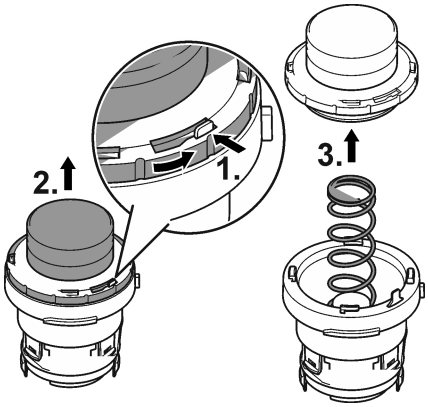

BMR0020

Malfunction remedy

Malfunction	Cause	Remedy
Unit does not start up.	No mains voltage	Check the mains voltage.
	Impeller unit blocked	Clean
	Air in the filter	Vent the filter. Move the filter from side to side, if necessary, to allow the remaining air to escape.
Water flow insufficient	Impeller unit soiled	Clean
	Impeller unit worn	Replace the impeller unit.
	The flow is not correctly set.	Correct the setting.
	Foam filter of the pre-filter soiled	Clean
	Filter media in the container soiled	Clean
	Suction basket clogged	Clean
	Pipework soiled	Clean suction unit, flow-out unit and hoses.
Insufficient filtering performance	Foam filter of the pre-filter soiled	Clean
	Foam filter of the pre-filter worn	Replace
	Filter media in the container soiled	Clean
	Filter media in the container worn	Replace
Insufficient water heating (only units with heater)	Heater defective	Replace
	Heater not calibrated	Calibrate
	Water temperature incorrectly set on the heater	Correct the water temperature setting on the heater.
	Water flow insufficient	See malfunction "Water flow insufficient"
The filter cannot be vented.	Valve box in the pre-filter blocked	Clean the valve box.
	Filter is not below the surface of the water.	Install the filter below the surface of the water.
Increased noise	Air in the filter	Move the filter from side to side to allow the remaining air to escape.

Wearable parts

- Filtration medium
- Impeller unit
- Suction cups

Spare parts

(→ Spare parts, 🕮 553)

Disposal

NOTICE

Do not dispose of this unit with household waste.

- ▶ Dispose of the unit by using the return system provided for this purpose.
- ▶ Should you have questions, please contact your local disposal company. They will give you information on how to correctly dispose of the unit.
- ▶ Render the unit unusable by cutting the cables.

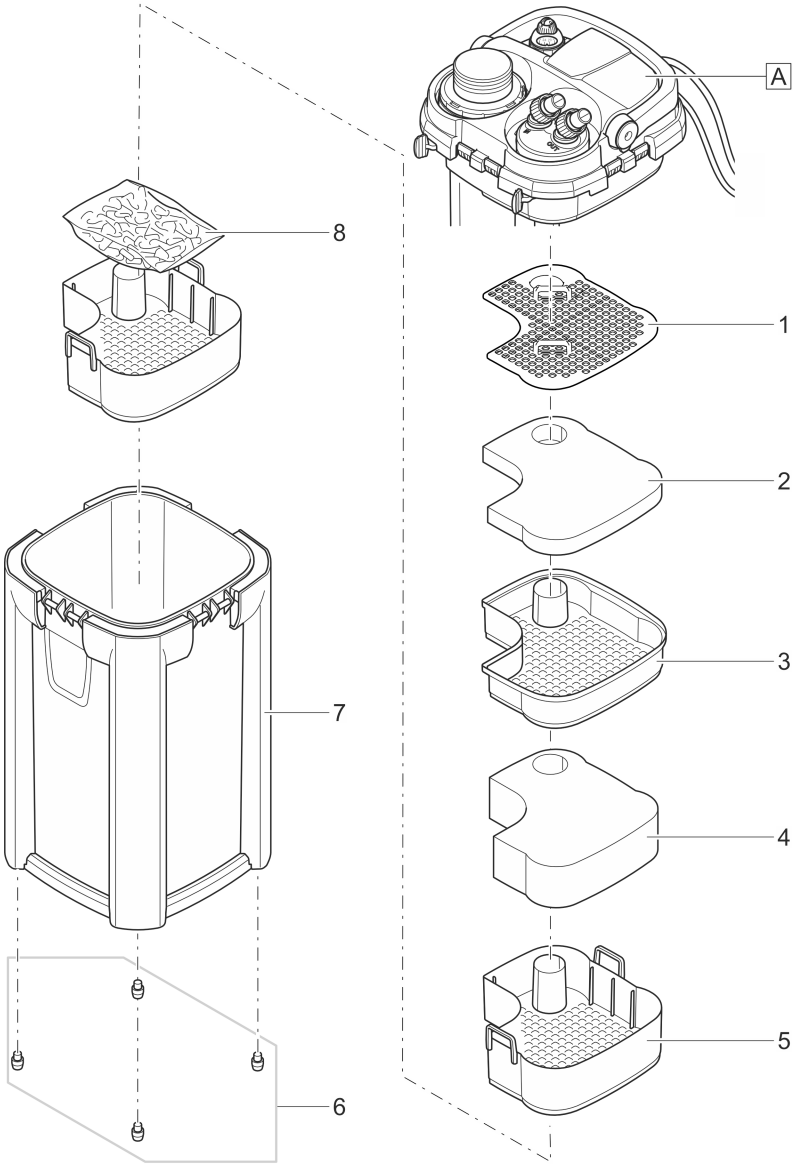
A
8
1
2
7
3
4
6
5
BMR0001

BioMaster², BioMaster² Thermo

150		250		350		600		850	
1	75620	1	75620	1	75620	1	75620	1	75620
2	45270	2	45270	2	45270	2	45270	2	45270
3	45172	3	45172	3	45172	3	45172	3	45172
4	45269	4	45269	4	45269	4	45269	4	45269
5	45171	5	45171	5	45171	5	45171	5	45171
6	45170	6	45170	6	45170	6	45170	6	45170
7	100014	7	45159	7	45160	7	45161	7	87127
8	45271	8	45271	8	45271	8	45271	8	45271

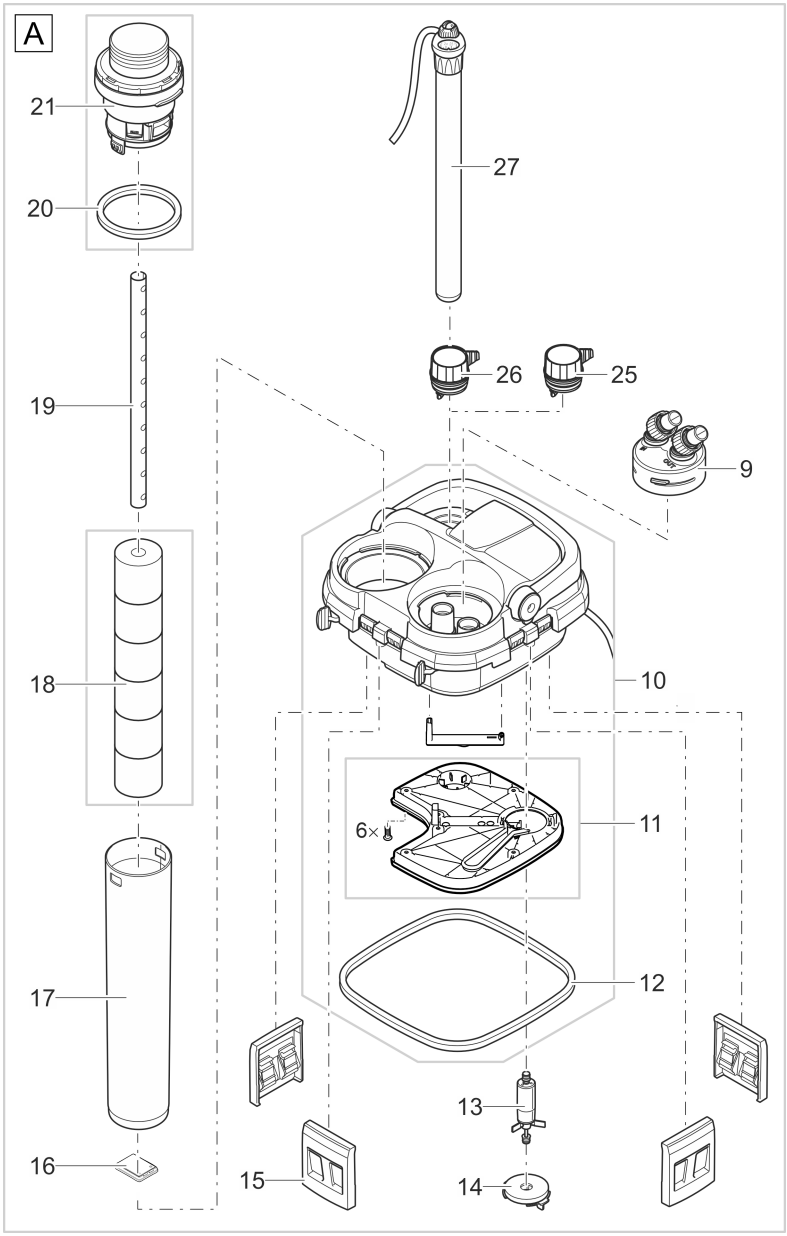

BMR0002

BioMaster², BioMaster² Thermo

150		250		350		600		850	
9	45157	9	45157	9	45157	9	45157	9	45157
10	45150	10	45150	10	45151	10	45152	10	87128
11	93136	11	93136	11	93136	11	93136	11	93136
12	45148	12	45148	12	45148	12	45148	12	45148
13	45144	13	45144	13	45144	13	45145	13	96400
14	45146	14	45146	14	45147	14	45147	14	87126
15	45158	15	45158	15	45158	15	45158	15	45158
16	98013	16	98013	16	98013	16	98013	16	98013
17	100013	17	45167	17	45168	17	45169	17	45169
18	45265	18	45265	18	45265	18	45267	18	45267
19	100012	19	45163	19	45164	19	45166	19	45166
20	45149	20	45149	20	45149	20	45149	20	45149
21	45162	21	45162	21	45162	21	45162	21	45162

BioMaster²

150		250		350		600		850	
25	45156	25	45156	25	45156	25	45156	25	45156

BioMaster² Thermo

150		250		350		600		850	
26	46206	26	46206	26	46206	26	46206	26	46206
27	42726	27	42705	27	42708	27	42713	27	77107

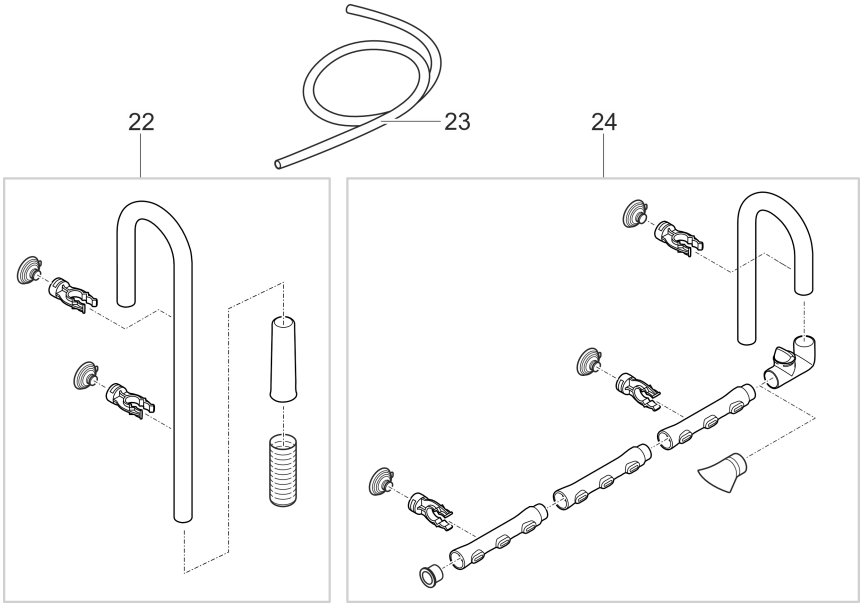

BioMaster², BioMaster² Thermo

150		**250**		**350**		**600**		**850**	
22	97006	22	97006	22	97006	22	97006	22	97006
23	46496	23	46496	23	46496	23	46496	23	46496
24	97007	24	97007	24	97007	24	97007	24	97007

OASE GmbH
Tecklenburger Straße 161
48477 Hörstel | Germany
✆ +49 (0) 5454 80-0
info@oase.com
www.oase.com

96391/04-26